0EA.300.4697 A1

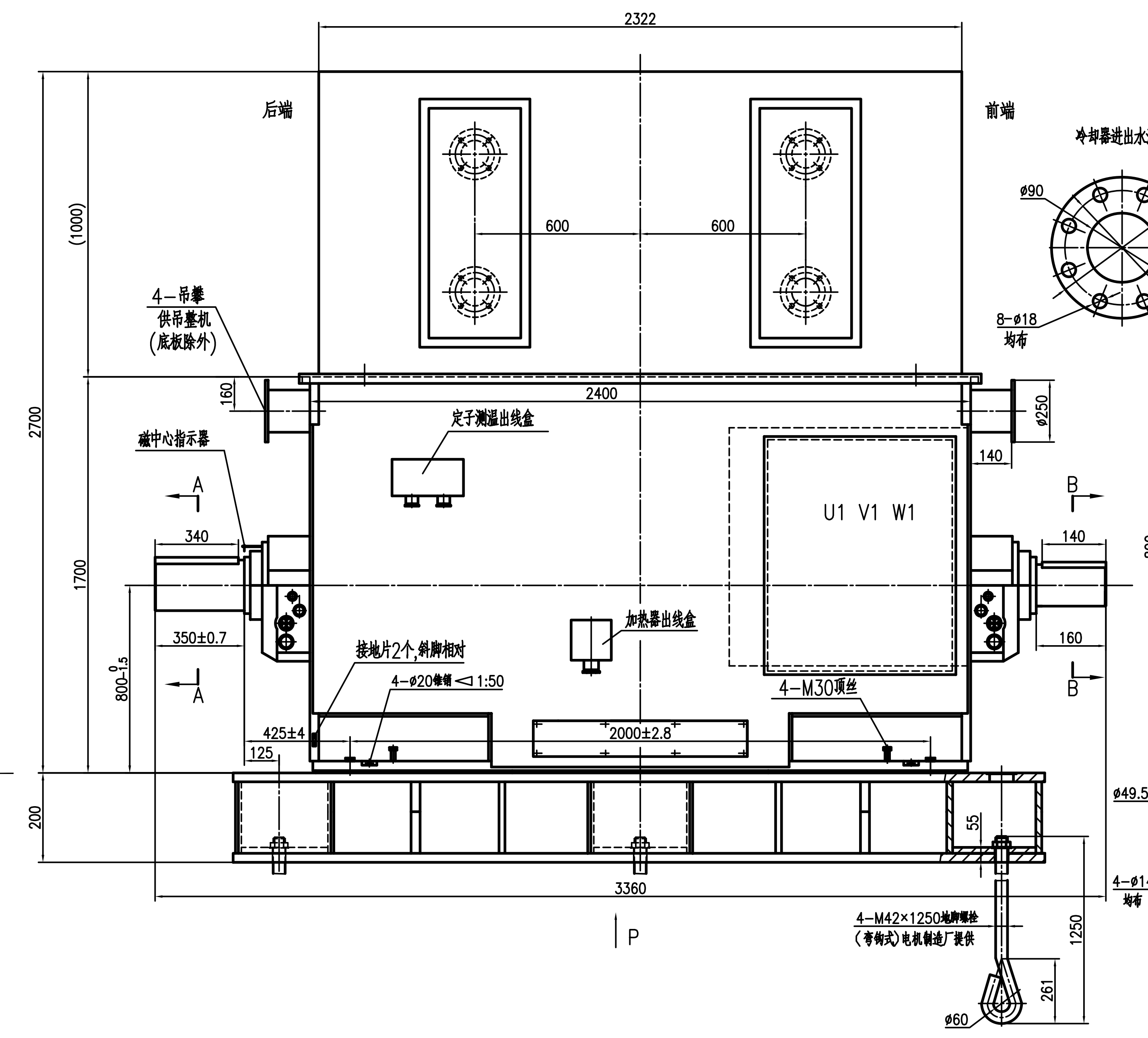
2322
后端
前端
600
600
(1000)
2700
1700
4-吊攀
供吊整机
(底板除外)
160
2400
定子测温出线盒
Ø250
140
磁中心指示器
A
A
B
B
340
140
U1 V1 W1
350±0.7
160
加热器出线盒
接地片2个,斜脚相对
4-Ø20锥销 ◁1:50
4-M30顶丝
800 0/-1.5
425±4
2000±2.8
125
200
55
3360
P
4-M42×1250地脚螺栓
(弯钩式)电机制造厂提供
1250
261
Ø60

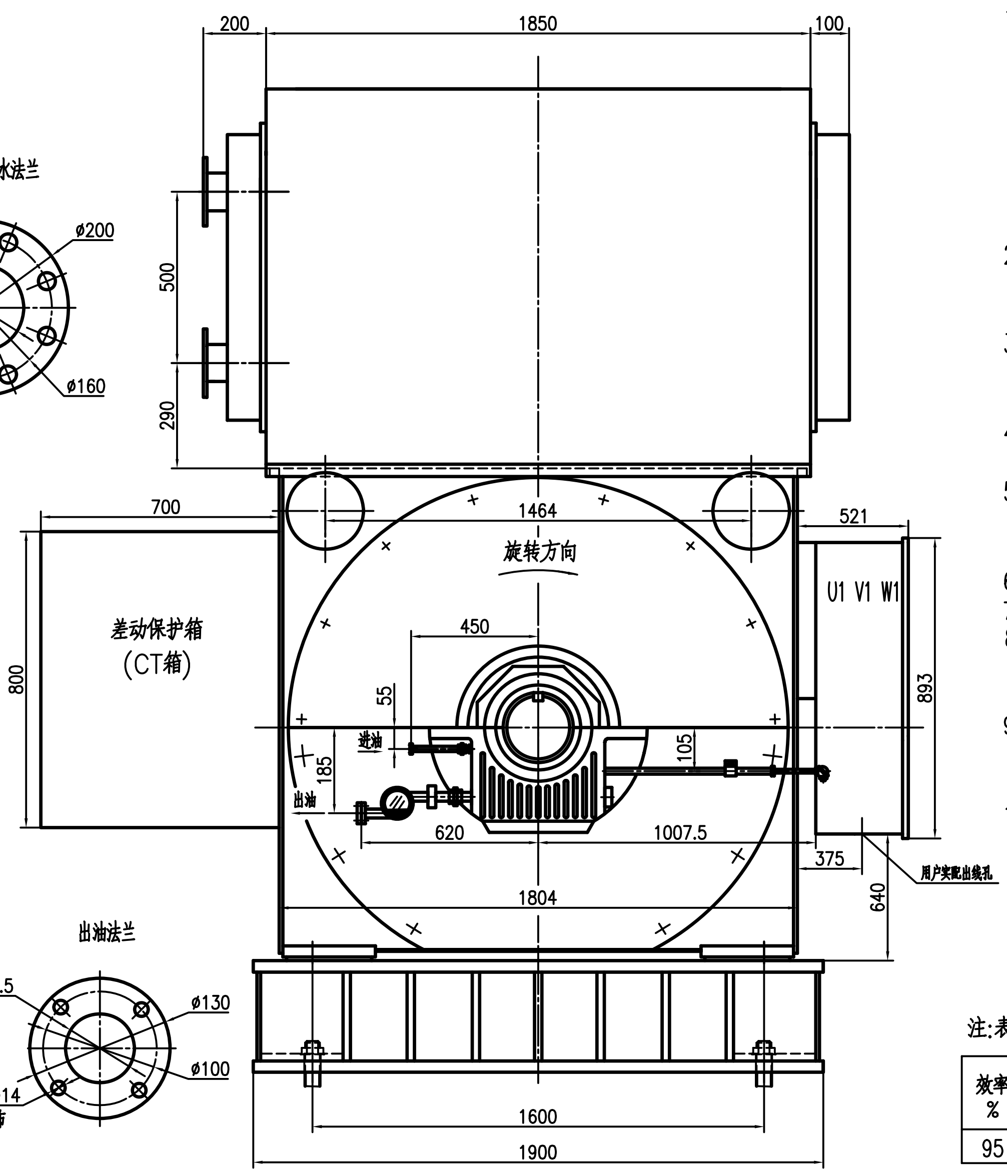
冷却器进出水法兰
Ø90
Ø200
8-Ø18
均布
Ø160
200
1850
100
500
290
700
1464
旋转方向
521
U1 V1 W1
差动保护箱
(CT箱)
800
450
55
105
进油
出油
185
620
1007.5
893
375
1804
640
用户实配出线孔
出油法兰
Ø49.5
Ø130
Ø100
4-Ø14
均布
1600
1900

技术要求

1 技术数据

型　　号：YKS800-4　　额定功率：5600 kW

额定电压：10000 V　　额定电流：378 A

额定频率：50 Hz　　额定转速：1493 r/min

极　　数：4　　相　　数：3

绝缘等级：F(温升B级考核)　　防护形式：IP54

工作方式：连续　　安装方式：IMB3

冷却方法：IC81W　　转动惯量(J)：360kg.m²

2 电动机各部分重量

定子重量：9248 kg　　转子重量：4447 kg

底板重量：1700 kg　　总重量：18640 kg

3 轴承采用18-180端盖式滑动轴承，复合润滑，循环油量为11L/min，油压为49~98 kPa,润滑油采用 L-TSA46 (30#汽轮机油)，进油温度 15-40℃.

4 定子测温元件采用6支pt100铂热电阻(双支三线制)，轴承测温元件采用pt100铠装铂热电阻(双支三线)，每轴承一支.

5 电动机空水冷却器的技术数据：

导出损耗：200kW　　最高进水温度：33 ℃

最高水压：0.7MPa　　冷却器所需水量：$50m^3/h$

6 电动机埋置2.4kW,380V,三相电源的空间加热器.

7 在起动电压≥80%额定电压的条件下，电动机允许冷态起动二次，热态起动一次.

8 电动机的转向为从后端看顺时针旋转，电动机必须按规定的转向旋转，不得反转，电动机不承受任何外加的轴向及径向推力,电动机和被拖动机械所采用的联轴器应能保证电动机的轴向窜动量不大于±4.8mm.

9 测量仪表建议参数：

定子测温元件：130℃报警，135℃切断

轴承测温元件：80℃报警，85℃切断

10 电机定转子气隙不均匀度不大于±10%，即：

$$\left|\frac{\text{最大或最小气隙}-\text{平均气隙}}{\text{平均气隙}}\right| \times 100\% \ngtr 10\%$$

注:表中电气性能指标为保证值

效率 %	功率因数	Tm/Tn	Tst/Tn	Ist/In	GD² kg.m²
95	0.85	1.8	0.5	6.0	

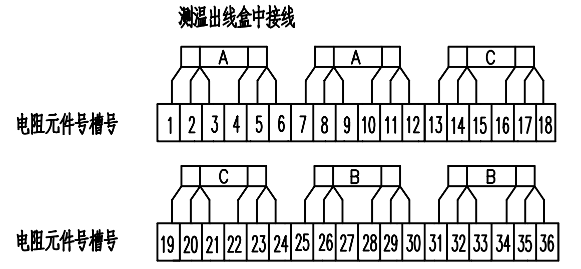
测温出线盒中接线
A
A
C
电阻元件号槽号
1
2
3
4
5
6
7
8
9
10
11
12
13
14
15
16
17
18
C
B
B
电阻元件号槽号
19
20
21
22
23
24
25
26
27
28
29
30
31
32
33
34
35
36

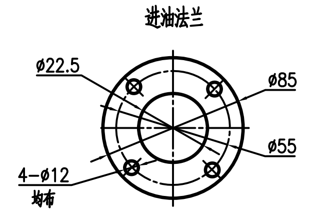
进油法兰
Ø22.5
Ø85
Ø55
4-Ø12
均布

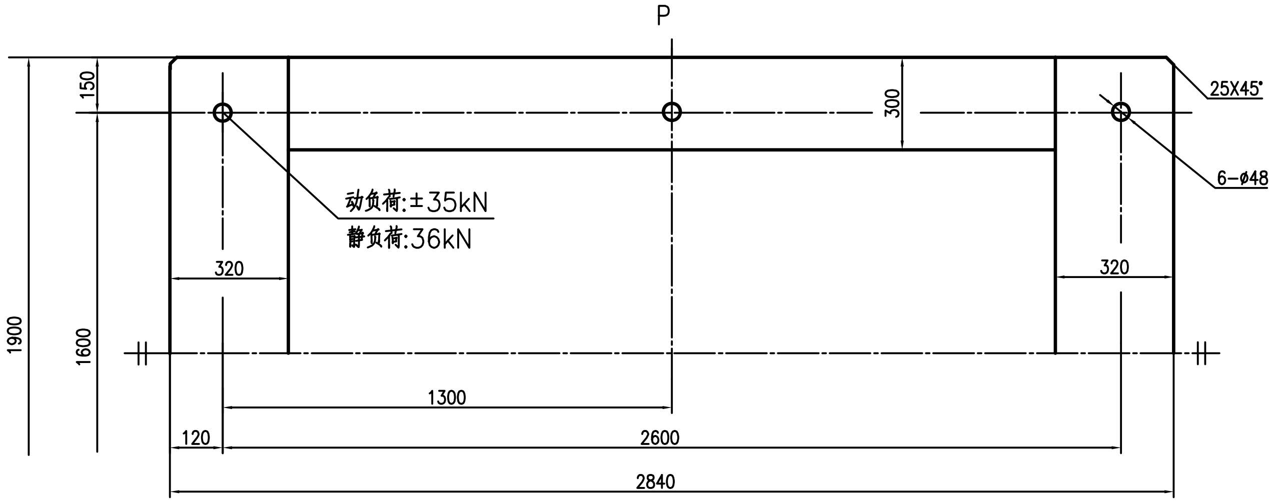
P
150
300
25X45°
6-Ø48
动负荷:±35kN
静负荷:36kN
320
320
1900
1600
1300
120
2600
2840

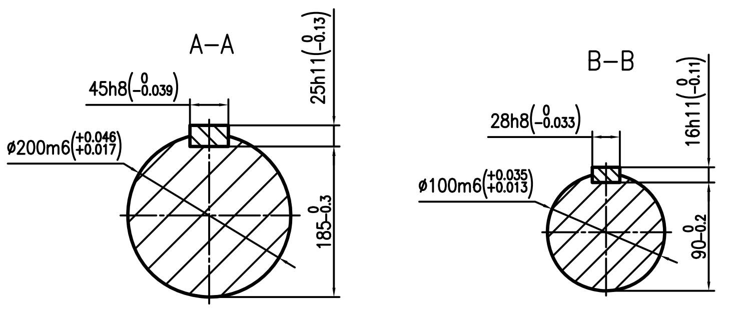
A-A
45h8(0/-0.039)
25h11(0/-0.13)
Ø200m6(+0.046/+0.017)
185 0/-0.3
B-B
28h8(0/-0.033)
16h11(0/-0.11)
Ø100m6(+0.035/+0.013)
90 0/-0.2

定子加热器铭牌参数

加 热 器
SPACE HEATER

功率 POWER 2400 W　　电压 VOLTAGE 380 V

相数 PH 3　　频率 FREQ 50 Hz

(一)	/	/	
版次 REV.	处数 NUMB	更改区域 REV. AREA	文件号 DOCUMENT No.	签字 SIGNATURE	日期 DATE

	签字 SIGNATURE	日期 DATE			
设计 DESIGN			外形图	图号 DR No.	0EA.300.4697 A1
校核 CHECK				重量 WT(kg)	比例 SCALE /
审查 EXAMINE				共 张 TOTAL	第 张 PAGE
审定 APPD					

哈尔滨电机厂交直流电机有限责任公司
HARBIN ELECTRIC MACHINERY AC-DC MOTOR COMPANY Ltd.

1107-1895

会　签
标准化审查
旧底图总号
底图总号
日期　签字